Katrin Inclusive System Distributeur papier toilette

104605

- Contient deux rouleaux de papier toilette System.
- Peut-être rechargé pendant que le second rouleau est en cours d'utilisation, si bien que le papier est toujours disponible. De 1360 à 1600 feuilles selon la qualité choisie.
- Grâce au nouveau design de l'ouverture, le papier est toujours a ccessible même lorsque l'on arrive à la fi n du rouleau.

ISO 9001 ISO 14001

Produit

x 154 mm	Noir	0,871 kg	
y 313 mm			
z 174 mm			

Emballage pour le transport

x 316 mm	1	1,08 kg	
y 177 mm		6414300104582	
z 157 mm			

Information concernant la palette

x 800 mm	98	130,99 kg	
y 1249 mm		6414300104599	
z 1200 mm			

Dimensions

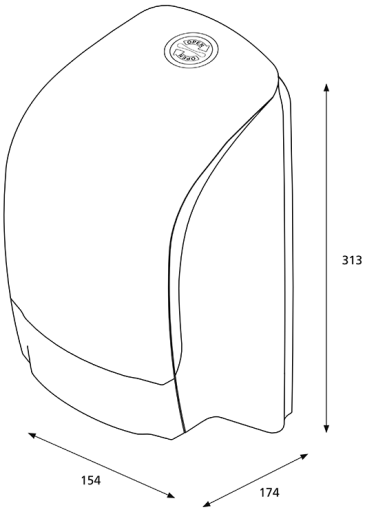
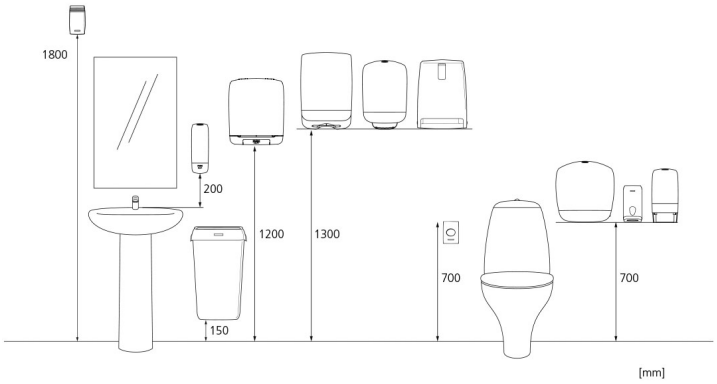
Instructions de montage